第10回青梅オープンバドミントン大会

令和５年６月１８日　青梅市総合体育館

男子１部 Aブロック	中村 雄井	大隅 槇浦	高畠 古澤	北岡 大塚	勝敗	順位
中村 彰宏 雄井 啓太 （青梅市役所）		× 13-21 11-21	× 21-15 18-21 18-21	× 10-21 10-21	M 0-3 G 1-6 P 101-141	4
大隅 惟翔 槇浦 翔 （リーブル）	○ 21-13 21-11		○ 21-11 15-21 21-20	○ 21-16 21-17	M 3-0 G 6-1 P 141-109	1
高畠 悠斗 古澤 青輝 （なかよし）	○ 15-21 21-18 21-18	× 11-21 21-15 20-21		○ 21-17 21-14	M 2-1 G 5-3 P 151-145	2
北岡 幸一 大塚 巧人 （リーブル）	○ 21-10 21-10	× 16-21 17-21	× 17-21 14-21		M 1-2 G 2-4 P 106-104	3

男子１部 Bブロック	小口 大江	中西 高松	小川 安藤	森本 細畑	勝敗	順位
小口 利也 大江 直人 （リーブル）		○ 21-18 21-13	○ 21-15 21-13	○ 21-14 21-15	M 3-0 G 6-0 P 126-88	1
中西 雄介 高松 怜生 （千代田区）	× 18-21 13-21		○ 20-21 21-19 21-16	× 15-21 17-21	M 1-2 G 2-5 P 125-140	3
小川 泰平 安藤 拓磨 (Kuritender)	× 15-21 13-21	× 21-20 19-21 16-21		× 20-21 16-21	M 0-3 G 1-6 P 120-146	4
森本 遼太 細畑 幸太 （リーブル）	× 14-21 15-21	○ 21-15 21-17	○ 21-20 21-16		M 2-1 G 4-2 P 113-110	2

男子１部 決勝トーナメント

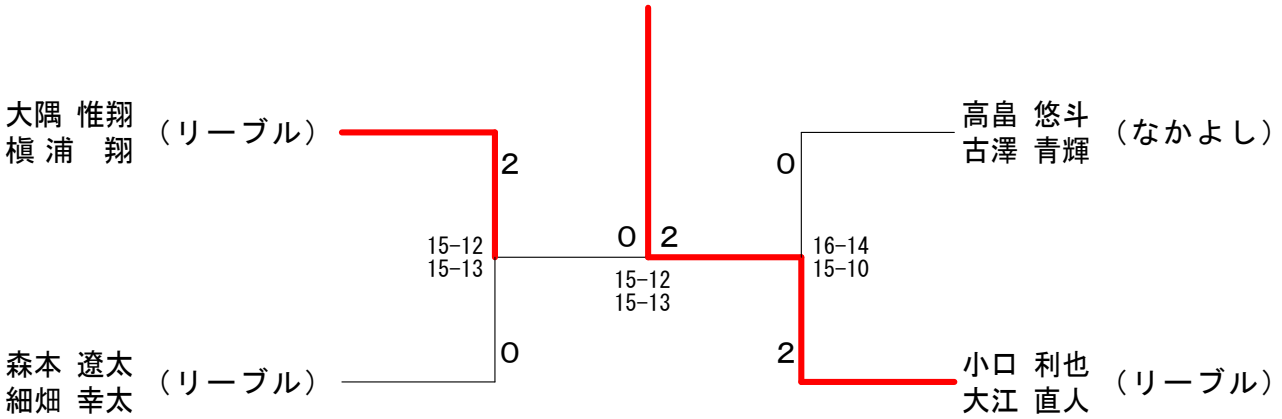

男子壮年50歳以上	根本 吉池	松澤 清野	並木 合川	勝敗	順位
根本 聖司 吉池 正弘 （八王子市）		○ 21-20 21-20	○ 21-13 15-21 21-13	M 2-0 G 4-1 P 99-87	1
松澤 竜二 清野 誠 （羽球倶楽部）	× 20-21 20-21		○ 21-19 21-12	M 1-1 G 2-2 P 82-73	2
並木 正和 合川 順之 （B－Friend）	× 13-21 21-15 13-21	× 19-21 12-21		M 0-2 G 1-4 P 78-99	3

男子壮年60歳以上	浪岡 幅上	谷藤 吉澤	森 只木	勝敗	順位
浪岡 久志 幅上 武次 （昭島市）		× 20-21 21-16 20-21	× 14-21 6-21	M 0-2 G 1-4 P 81-100	3
谷藤 誠 吉澤 豊 (青梅市長淵バドミントンクラブ)	○ 21-20 16-21 21-20		× 14-21 17-21	M 1-1 G 2-3 P 89-103	2
森 康之 （WOW） 只木 篤信 （ベルジュ）	○ 21-14 21- 6	○ 21-14 21-17		M 2-0 G 4-0 P 84-51	1

第10回青梅オープンバドミントン大会

令和５年６月１８日　青梅市総合体育館

男子２部 Aブロック

	大工原 遠山	吉田 谷	井上 北島	勝敗	順位
大工原 龍一（田無高校） 遠山 響太（トー山キッズ）		× 9-21 17-21	× 12-21 8-21	M 0-2 G 0-4 P 46-84	3
吉田 歓太 谷 竜成（一般）	○ 21- 9 21-17		○ 10-21 21-18 21-17	M 2-0 G 4-1 P 94-82	1
井上 賢治 北島 拓馬（ナン）	○ 21-12 21- 8	× 21-10 18-21 17-21		M 1-1 G 3-2 P 98-72	2

男子２部 Bブロック

	木村 野田	松永 武内	畑 小林	勝敗	順位
木村 真大 野田 琉太（工学院大学附属高校）		× 9-21 8-21	× 6-21 9-21	M 0-2 G 0-4 P 32-84	3
松永 地洋 武内 俊太（Kuritender）	○ 21- 9 21- 8		× 21-14 14-21 14-21	M 1-1 G 3-2 P 91-73	2
畑 明広 小林 真矢（ホワイトタイガース）	○ 21- 6 21- 9	○ 14-21 21-14 21-14		M 2-0 G 4-1 P 98-64	1

男子２部 Cブロック

	岡部 小池	黒川 鈴木	佐怒賀 村田	勝敗	順位
岡部 志有 小池 風雅（工学院大学附属高校）		× 9-21 5-21	× 6-21 6-21	M 0-2 G 0-4 P 26-84	3
黒川 航平 鈴木 太陽（ナン）	○ 21- 9 21- 5		○ 21-14 21-19	M 2-0 G 4-0 P 84-47	1
佐怒賀 直仁 村田 雅博（一般）	○ 21- 6 21- 6	× 14-21 19-21		M 1-1 G 2-2 P 75-54	2

男子２部 Dブロック

	船橋 長島	小笠原 小山	大東 清水	勝敗	順位
船橋 泰清 長島 稜（リーブル）		× 16-21 21-16 19-21	○ 21-13 21-11	M 1-1 G 3-2 P 98-82	2
小笠原 俊 小山 裕（なかよし）	○ 21-16 16-21 21-19		○ 21- 9 21- 4	M 2-0 G 4-1 P 100-69	1
大東 藍介 清水 碧人（工学院大学附属高校）	× 13-21 11-21	× 9-21 4-21		M 0-2 G 0-4 P 37-84	3

男子２部 Eブロック

	関塚 黒木	翁長 相京	清水 西脇	勝敗	順位
関塚 篤 黒木 雅之（武蔵村山）		× 17-21 19-21	× 21-14 16-21 13-21	M 0-2 G 1-4 P 86-98	3
翁長 翼 相京 厚飛（一般）	○ 21-17 21-19		○ 21-19 19-21 21-20	M 2-0 G 4-1 P 103-96	1
清水 翔太 西脇 悠斗（リーブル）	○ 14-21 21-16 21-13	× 19-21 21-19 20-21		M 1-1 G 3-3 P 116-111	2

男子２部 Fブロック

	遠藤 河村	上村 上羽	小出 小泉	勝敗	順位
遠藤 元希 河村 寿仁（青梅市役所）		○ 21- 8 21- 6	× 10-21 11-21	M 1-1 G 2-2 P 63-56	2
上村 奏太 上羽 蓮（工学院大学附属高校）	× 8-21 6-21		× 8-21 7-21	M 0-2 G 0-4 P 29-84	3
小出 雄彌 小泉 瑛慈（ナン）	○ 21-10 21-11	○ 21- 8 21- 7		M 2-0 G 4-0 P 84-36	1

男子２部 Gブロック

	浅野 真家	菅原 熊澤	武井 戸栗	勝敗	順位
浅野 龍太 真家 慶冴（ブラックス）		○ 21- 6 21- 5	○ 21-19 21-20	M 2-0 G 4-0 P 84-50	1
菅原 楢太 熊澤 友太（工学院大学附属高校）	× 6-21 5-21		× 11-21 10-21	M 0-2 G 0-4 P 32-84	3
武井 英樹 戸栗 慎一郎（一般）	× 19-21 20-21	○ 21-11 21-10		M 1-1 G 2-2 P 81-63	2

男子２部 決勝トーナメント

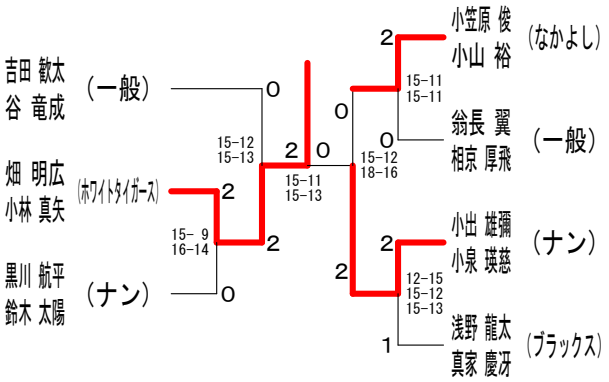

第10回青梅オープンバドミントン大会

令和５年６月１８日　青梅市総合体育館

男子３部 Aブロック

	佐藤 佐治	三森 見辺	朝長 黒崎	勝	敗	順位
佐藤 弘康 佐治 龍 （ツインズ）		○ 19-21 21-15 21-10	○ 21-11 21- 8	M 2-0 G 4-1 P 103-65		1
三森 舜平 見辺 悠馬 （シーム）	× 21-19 15-21 10-21		○ 21- 9 21- 9	M 1-1 G 3-2 P 88-79		2
朝長 昊大 黒崎 優希 （都立多摩高等学校）	× 11-21 8-21	× 9-21 9-21		M 0-2 G 0-4 P 37-84		3

男子３部 Bブロック

	中川 清水	柳原 高山	岡村 犬塚	勝	敗	順位
中川 壮亮 清水 修平 （リーブル）		○ 21-13 13-21 21-11	○ 21-16 21-19	M 2-0 G 4-1 P 97-80		1
柳原 秀 高山 智也 （ヤッソ８００）	× 13-21 21-13 11-21		○ 21-19 21-10	M 1-1 G 3-2 P 87-84		2
岡村 真一 犬塚 佑樹 （ＭＴＰ）	× 16-21 19-21	× 19-21 10-21		M 0-2 G 0-4 P 64-84		3

男子３部 Cブロック

	田中 吉野	武井 野崎	吉満 亀谷	勝	敗	順位
田中 優樹 吉野 優馬 （小児総合ＰＩＣＵバド）		× 15-21 17-21	× 21-18 17-21 10-21	M 0-2 G 1-4 P 80-102		3
武井 治男 野崎 真規人 （ＯＪＢＣ）	○ 21-15 21-17		○ 21-12 21-12	M 2-0 G 4-0 P 84-56		1
吉満 智明 亀谷 雅広 （ambition）	○ 18-21 21-17 21-10	× 12-21 12-21		M 1-1 G 2-3 P 84-90		2

男子３部 Dブロック

	工藤 木村	小野塚 吉澤	菅生 小向	勝	敗	順位
工藤 優爾 木村 浩哉 （ANARCHY）		○ 13-21 21- 9 21-12	○ 19-21 21-20 21-18	M 2-0 G 4-2 P 116-101		1
小野塚 貴士 吉澤 拓也 （青梅市長淵バドミントンクラブ）	× 21-13 9-21 12-21		× 7-21 18-21	M 0-2 G 1-4 P 67-97		3
菅生 昌也 小向 真人 （エバーグリーン）	× 21-19 20-21 18-21	○ 21- 7 21-18		M 1-1 G 3-2 P 101-86		2

男子３部 Eブロック

	石久保 吉田	田中 鈴木	石井 横山	勝	敗	順位
石久保 裕一 吉田 健一 （池運バド部）		× 8-21 7-21	× 6-21 7-21	M 0-2 G 0-4 P 28-84		3
田中 佑弥 鈴木 逸人 （九体）	○ 21- 8 21- 7		○ 21-20 21-20	M 2-0 G 4-0 P 84-55		1
石井 岳 横山 雄大 （志木ライトニング）	○ 21- 6 21- 7	× 20-21 20-21		M 1-1 G 2-2 P 82-55		2

男子３部 Fブロック

	岩佐 原	片野 大須賀	杉本 咄下	勝	敗	順位
岩佐 和哉 原 大吾 （ナン）		○ 21- 9 19-21 21- 9	○ 21-15 21-20	M 2-0 G 4-1 P 103-74		1
片野 涼 大須賀 健志 （小児総合ＰＩＣＵバド）	× 9-21 21-19 9-21		× 12-21 15-21	M 0-2 G 1-4 P 66-103		3
杉本 和貴 咄下 新 （Kuritender）	× 15-21 20-21	○ 21-12 21-15		M 1-1 G 2-2 P 77-69		2

男子３部 決勝トーナメント

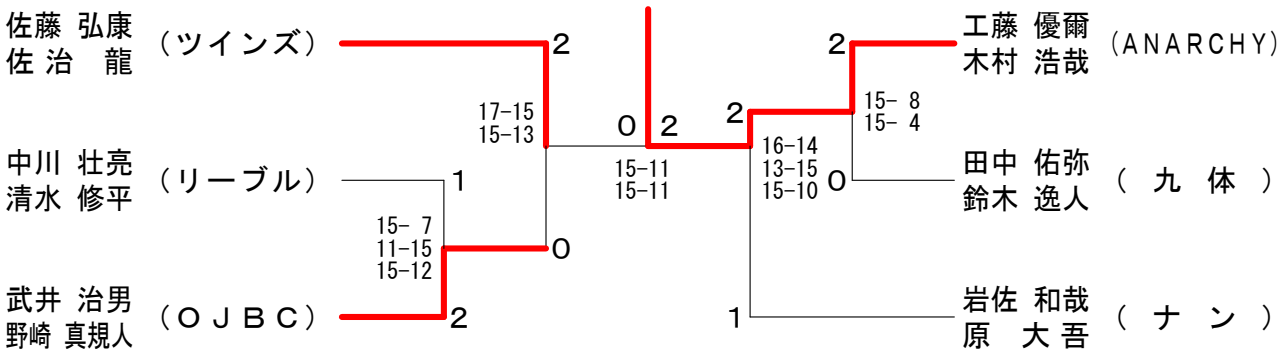

第10回青梅オープンバドミントン大会

令和５年６月１８日　青梅市総合体育館

女子１部	古屋 福田	柴谷 渡邊	武井 松永	勝敗	順位
古屋 理律子 福田 佳代 （リーブル）		× 18-21 17-21	○ 17-21 21-10 21-14	M 1-1 G 2-3 P 94-87	2
柴谷 佳寿美 渡邊 実里 （あきる野）	○ 21-18 21-17		○ 19-21 21-17 21-20	M 2-0 G 4-1 P 103-93	1
武井 幸姫 松永 千怜 （ＯＪＢＣ）	× 21-17 10-21 14-21	× 21-19 17-21 20-21		M 0-2 G 2-4 P 103-120	3

女子２部 Aブロック	佐怒賀 村田	島村 村上	小山 宮本	勝敗	順位
佐怒賀 美鈴 村田 美貴 （一般）		○ 21- 3 21- 3	○ 21- 2 21- 9	M 2-0 G 4-0 P 84-17	1
島村 侑那 村上 藍 （工学院大学附属高校）	× 3-21 3-21		× 7-21 4-21	M 0-2 G 0-4 P 17-84	3
小山 道 宮本 明美 （杉並レディース）	× 2-21 9-21	○ 21- 7 21- 4		M 1-1 G 2-2 P 53-53	2

女子２部 Bブロック	宮田 小林	鈴木 真家	渡来 山崎	勝敗	順位
宮田 菜央 小林 満里奈 （なかよし）		× 20-21 15-21	○ 21-11 21-14	M 1-1 G 2-2 P 77-67	2
鈴木 千紘 真家 美咲 （一般）	○ 21-20 21-15		○ 21-14 21-11	M 2-0 G 4-0 P 84-60	1
渡来 美咲 山崎 美優 （工学院大学附属高校）	× 11-21 14-21	× 14-21 11-21		M 0-2 G 0-4 P 50-84	3

女子２部 Cブロック	遠藤 石川	原 松原	佐藤 菅生	勝敗	順位
遠藤 綾乃 石川 瑠美 （若草会）		○ 21- 8 21- 6	× 18-21 19-21	M 1-1 G 2-2 P 79-56	2
原 歩未 松原 はづき （工学院大学附属高校）	× 8-21 6-21		× 7-21 4-21	M 0-2 G 0-4 P 25-84	3
佐藤 茉奈 菅生 萌絵 （府中市）	○ 21-18 21-19	○ 21- 7 21- 4		M 2-0 G 4-0 P 84-48	1

女子２部 決勝トーナメント

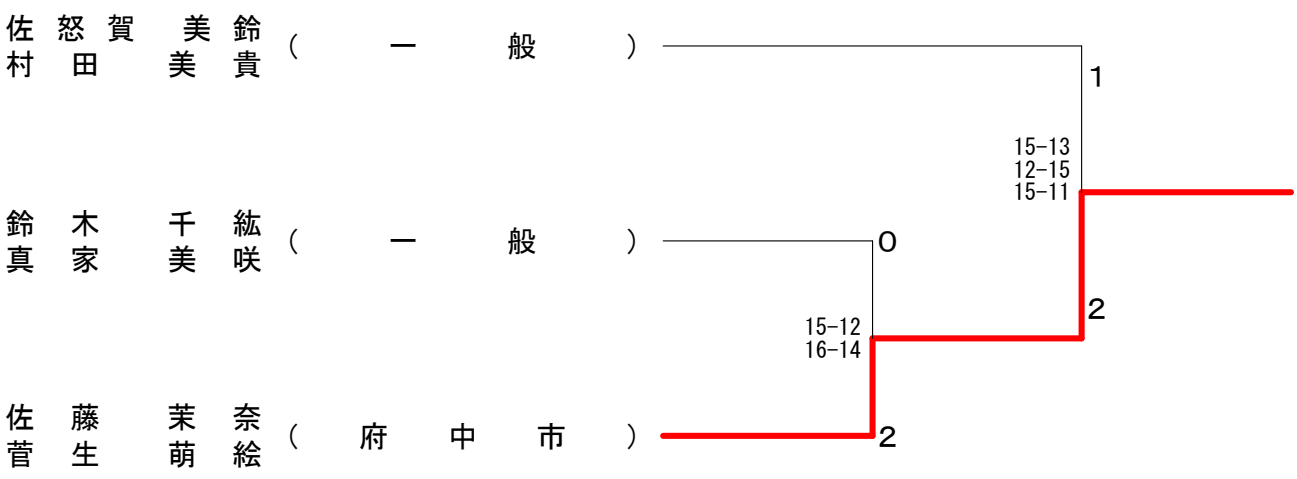

第10回青梅オープンバドミントン大会

令和５年６月１８日　青梅市総合体育館

女子３部 Aブロック

	加賀 深沢	小檜山 生駒	川田 穴澤	並木 小澤	勝敗	順位
加賀 ゆう子 深沢 有希 （一般）		○ 21- 7 21- 5	○ 21- 3 21- 5	○ 21- 9 21- 7	M 3-0 G 6-0 P 126-36	1
小檜山 茜 生駒 紗彩 (白梅学園高等学校)	× 7-21 5-21		○ 21- 9 18-21 21-12	○ 21-17 21-19	M 2-1 G 4-3 P 114-120	2
川田 椿姫 穴澤 澪杏 (都立多摩高等学校)	× 3-21 5-21	× 9-21 21-18 12-21		× 5-21 8-21	M 0-3 G 1-6 P 63-144	4
並木 恵 小澤 峰奈 (B-Friend)	× 9-21 7-21	× 17-21 19-21	○ 21- 5 21- 8		M 1-2 G 2-4 P 94-97	3

女子３部 Bブロック

	本多 畠山	久保 髙萩	黒岩 佐藤	勝敗	順位
本多 みずき 畠山 菜央 （一般）		× 14-21 13-21	○ 18-21 21- 8 21-12	M 1-1 G 2-3 P 87-83	2
久保 かんな 髙萩 愛梨 （シーム）	○ 21-14 21-13		○ 21-10 21-10	M 2-0 G 4-0 P 84-47	1
黒岩 由唯 佐藤 千穂 (白梅学園高等学校)	× 21-18 8-21 12-21	× 10-21 10-21		M 0-2 G 1-4 P 61-102	3

女子３部 Cブロック

	桑原 浜野	森山 大嶽	阿坂 大橋	勝敗	順位
桑原 桃子 浜野 史埜 (白梅学園高等学校)		× 5-21 9-21	○ -X	M 1-1 G 2-2 P 56-42	2
森山 悠羽 大嶽 佑菜 （一般）	○ 21- 5 21- 9		○ -X	M 2-0 G 4-0 P 84-14	1
阿坂 真優 大橋 那奈 (白梅学園高等学校)	× X-	× X-		M 0-2 G 0-4 P 0-84	3

女子３部 Dブロック

	亀谷 吉原	永島 福島	音成 小林	勝敗	順位
亀谷 恵美 吉原 智里 (ambition)		○ 21- 9 21- 6	○ -X	M 2-0 G 4-0 P 84-15	1
永島 夏帆 福島 李佳 (白梅学園高等学校)	× 9-21 6-21		○ -X	M 1-1 G 2-2 P 57-42	2
音成 美希 小林 未空 (白梅学園高等学校)	× X-	× X-		M 0-2 G 0-4 P 0-84	3

女子３部 Eブロック

	池谷 池田	小林 髙橋	古矢 坪内	小島 古柳	勝敗	順位
池谷 亜希 池田 香 （一般）		○ 21- 3 21- 5	○ 21- 2 21- 7	○ 21- 9 21- 7	M 3-0 G 6-0 P 126-33	1
小林 永茉 髙橋 歩実 (白梅学園高等学校)	× 3-21 5-21		○ 21-14 14-21 21-19	× 15-21 17-21	M 1-2 G 2-5 P 96-138	4
古矢 千波 坪内 瑠奈 (都立多摩高等学校)	× 2-21 7-21	× 14-21 21-14 19-21		○ 21-15 16-21 21-12	M 1-2 G 3-5 P 121-146	3
小島 もゆる 古柳 里緒 (白梅学園高等学校)	× 9-21 7-21	○ 21-15 21-17	× 15-21 21-16 12-21		M 1-2 G 3-4 P 106-132	2

女子３部 決勝トーナメント

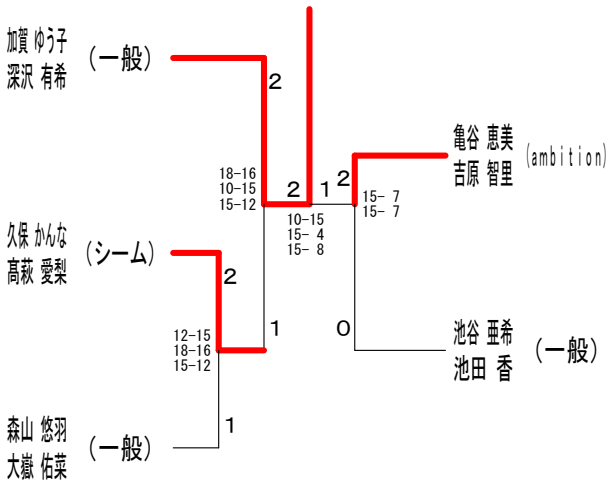

第10回青梅オープンバドミントン大会

令和５年６月１８日　青梅市総合体育館

女子１２０部	斉藤 下川 小西	矢部 桑原 村井	松本 渡邉 渡邉	勝敗	順位
斉藤 太加子 下川 恵美子（若草会） 小西 朋恵		○ 21-20 19-21 21-20	× 12-21 10-21	M 1-1 G 2-3 P 83-103	2
矢部 理香 桑原 絵美（やよい） 村井 紀子	× 20-21 21-19 20-21		× 15-21 21-17 18-21	M 0-2 G 2-4 P 115-120	3
松本 有実 渡邉 純子（白菊） 渡邉 亜由美	○ 21-12 21-10	○ 21-15 17-21 21-18		M 2-0 G 4-1 P 101-76	1

女子１５０部 Ａブロック	池谷 仙波 高橋	望月 木村 砂崎	佐藤 竹内 森	勝敗	順位
池谷 洋子（府中クラブ） 仙波 廣子（一般） 高橋 敏恵（府中クラブ）		× 21-18 12-21 19-21	○ 21-13 21-14	M 1-1 G 3-2 P 94-87	2
望月 美智子 木村 美紀（ハイクリアーズ） 砂崎 由紀子	○ 18-21 21-12 21-19		○ 21-11 21-12	M 2-0 G 4-1 P 102-75	1
佐藤 慶子（ミッシー小平） 竹内 泰代（レッドロビンス） 森 美仁子（レッドロビンス）	× 13-21 14-21	× 11-21 12-21		M 0-2 G 0-4 P 50-84	3

女子１５０部 Ｂブロック	戸崎 水谷 原	鈴木 田野倉 福田	武井 糸永 大野	勝敗	順位
戸崎 美千代（あきる野クラブ） 水谷 弘恵（小金井クィーン） 原 明子（スワンクラブ）		× 11-21 10-21	○ 21- 8 21- 9	M 1-1 G 2-2 P 63-59	2
鈴木 芳美（クッキーズ） 田野倉 直美（エース） 福田 千尋（エーデルワイス）	○ 21-11 21-10		○ 21- 8 21-13	M 2-0 G 4-0 P 84-42	1
武井 京子 糸永 史恵（天ヶ瀬チーム） 大野 美千代	× 8-21 9-21	× 8-21 13-21		M 0-2 G 0-4 P 38-84	3

女子１５０部 Ｃブロック	橋本 古田 三枝	伊藤 桑田 瀧島	加藤 土屋 安部	勝敗	順位
橋本 富子 古田 彩子（ロビンクラブ） 三枝 真由美		○ 21-11 21-14	○ 21-12 21-17	M 2-0 G 4-0 P 84-54	1
伊藤 初美 桑田 早苗（コスモ） 瀧島 明美	× 11-21 14-21		× 17-21 12-21	M 0-2 G 0-4 P 54-84	3
加藤 久美子（エーデルワイス） 土屋 月子（フリー） 安部 香代子（みずほクラブ）	× 12-21 17-21	○ 21-17 21-12		M 1-1 G 2-2 P 71-71	2

女子１５０部 決勝トーナメント

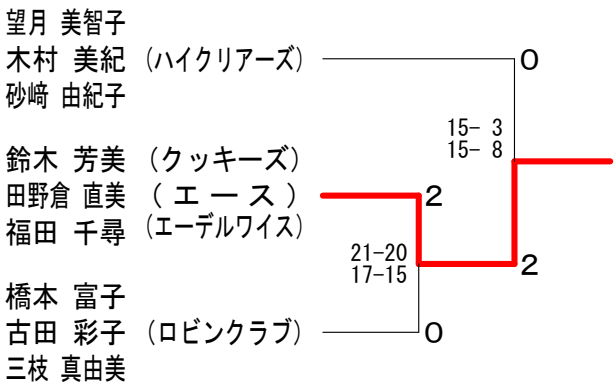

女子１８０部 Ａブロック	宮崎 原 田倉	高橋 吉村 田辺	赤木 山口 黒田	勝敗	順位
宮崎 美江子（調布エレガンス） 原 すみ江（いずみトータス） 田倉 テイ子（府中クラブ）		× 21-19 15-21 14-21	× 19-21 18-21	M 0-2 G 1-4 P 87-103	3
高橋 静世 吉村 千秋（若草会） 田辺 裕子	○ 19-21 21-15 21-14		○ 21-18 21-15	M 2-0 G 4-1 P 103-83	1
赤木 千佳子（若草） 山口 茂美（若草） 黒田 晴子（桑の実）	○ 19-21 21-15 21-14	× 18-21 15-21		M 1-1 G 2-2 P 75-79	2

女子１８０部 Ｂブロック	米口 矢代 大野	松本 加茂谷 田畑	佐藤 塩崎 土方	勝敗	順位
米口 順子 矢代 信子（若草会） 大野 明美		○ 21-16 21-15	○ 21-10 21- 7	M 2-0 G 4-0 P 84-48	1
松本 美津江（久喜つぼみ） 加茂谷 広美（春日部市） 田畑 美佐子（加須さつき）	× 16-21 15-21		○ 21-11 21- 3	M 1-1 G 2-2 P 73-56	2
佐藤 緑 塩崎 政枝（アイリス） 土方 良江	× 10-21 7-21	× 11-21 3-21		M 0-2 G 0-4 P 31-84	3
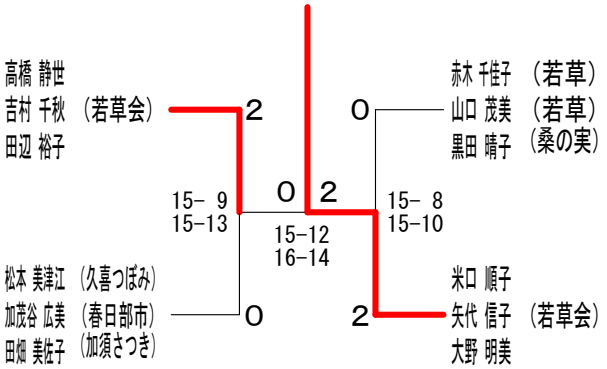
女子１８０部 決勝トーナメント